AS-T2(配管回り)

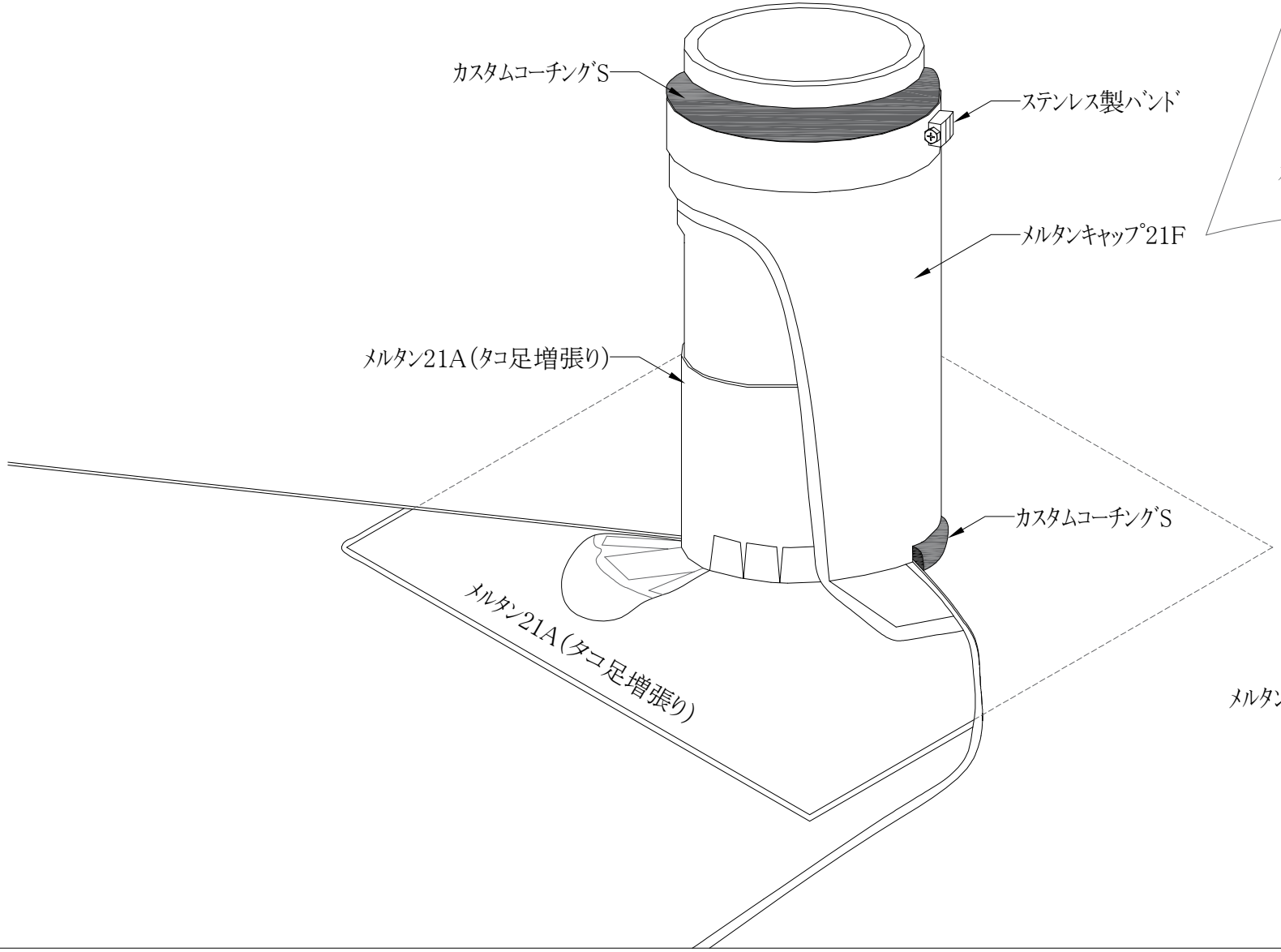
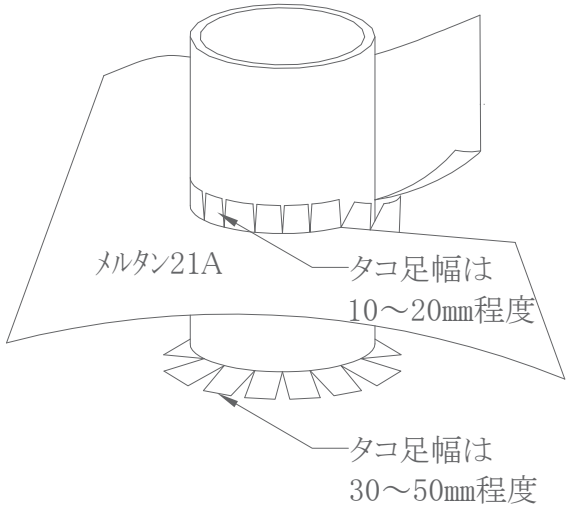
増張り詳細図