M4AS-J2（配管回り）

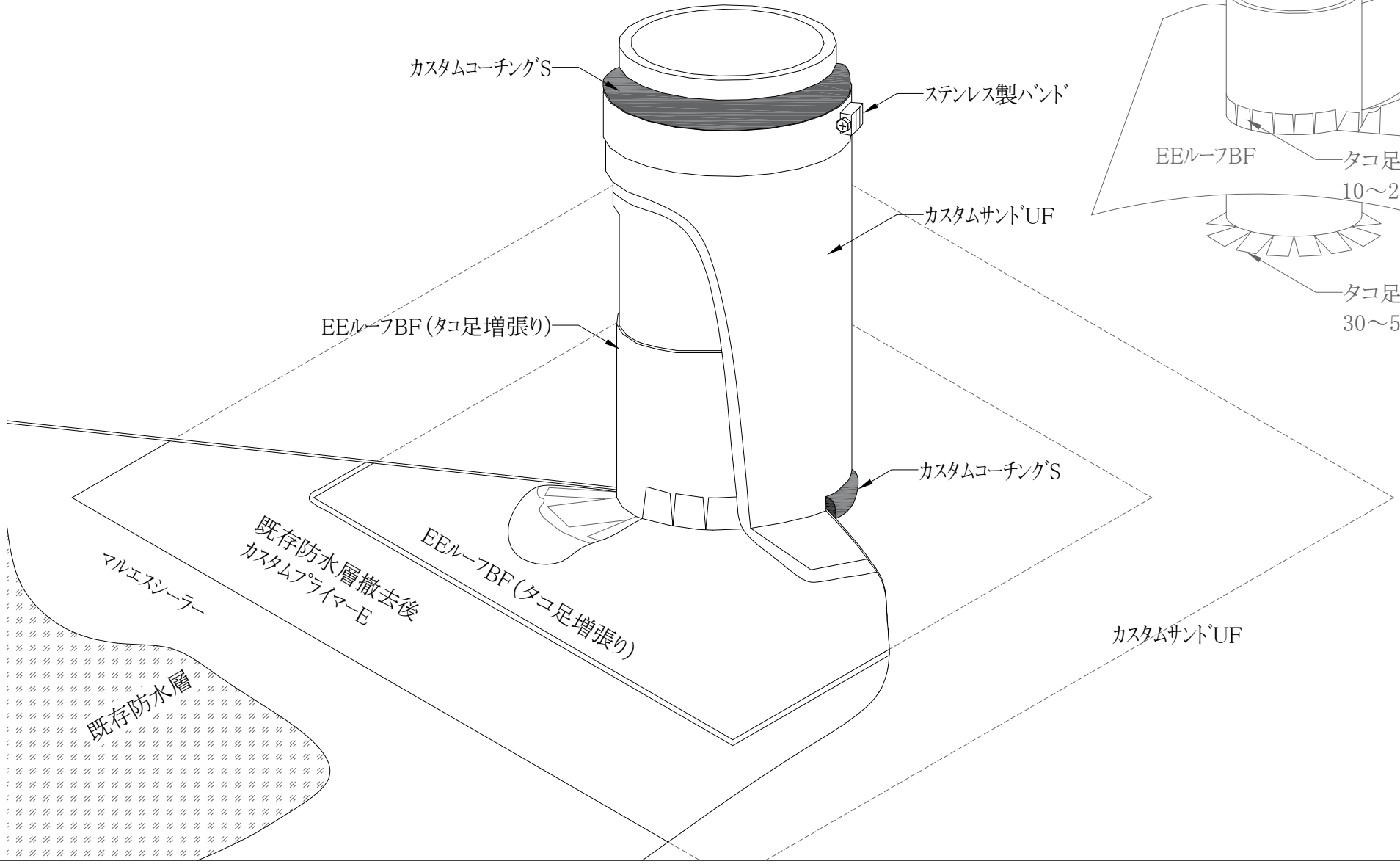
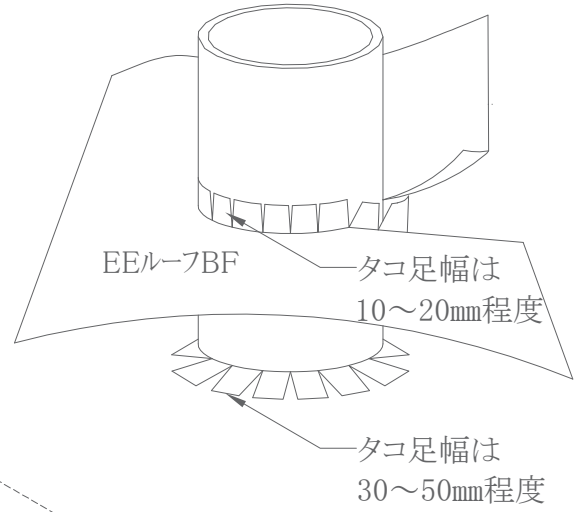
増張り詳細図