AI-2（配管回り）

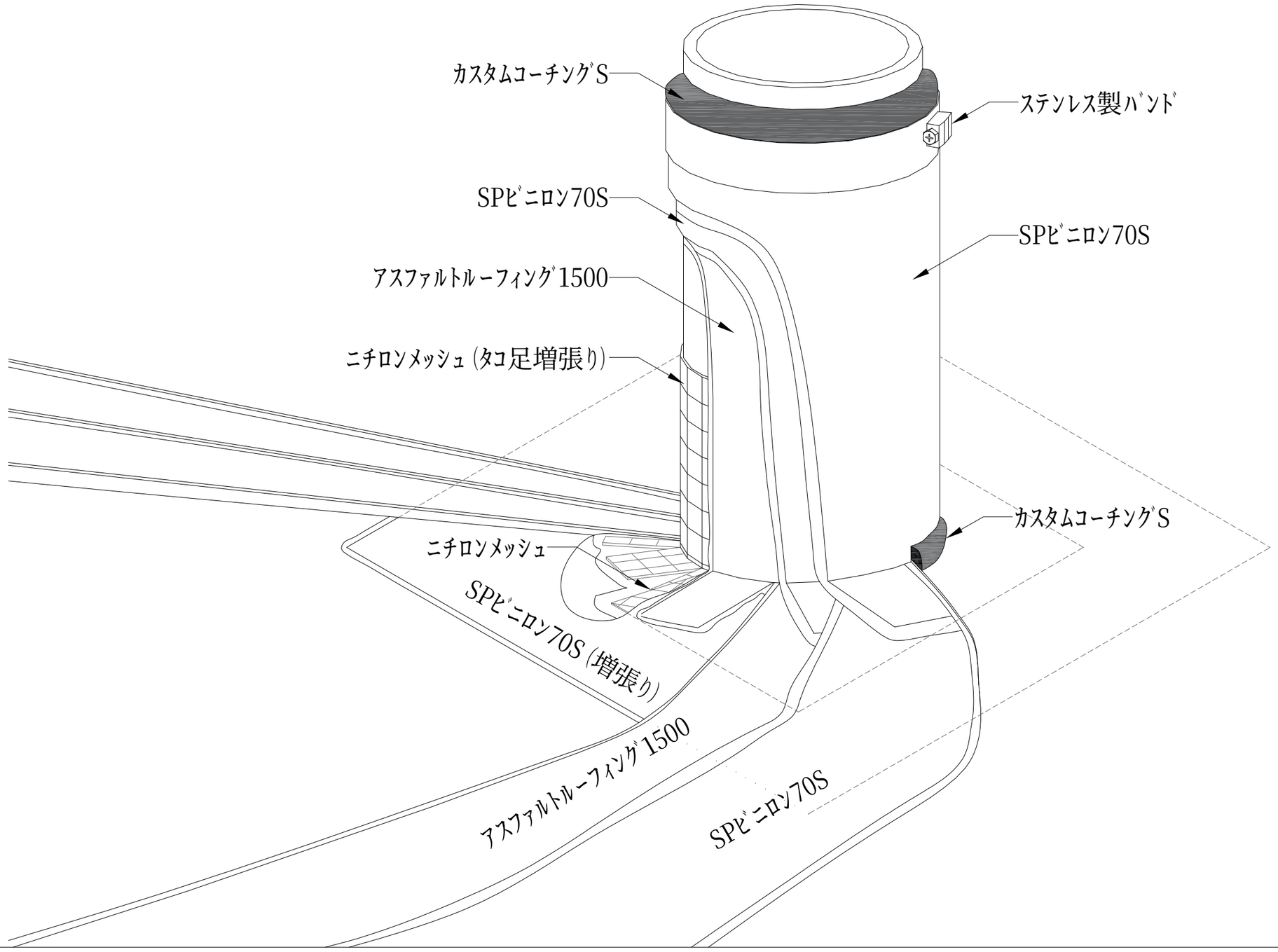
カスタムコーチングS
ステンレス製バンド
SPビニロン70S
SPビニロン70S
アスファルトルーフィング1500
ニチロンメッシュ（タコ足増張り）
カスタムコーチングS
ニチロンメッシュ
SPビニロン70S（増張り）
アスファルトルーフィング1500
SPビニロン70S
SPビニロン70S